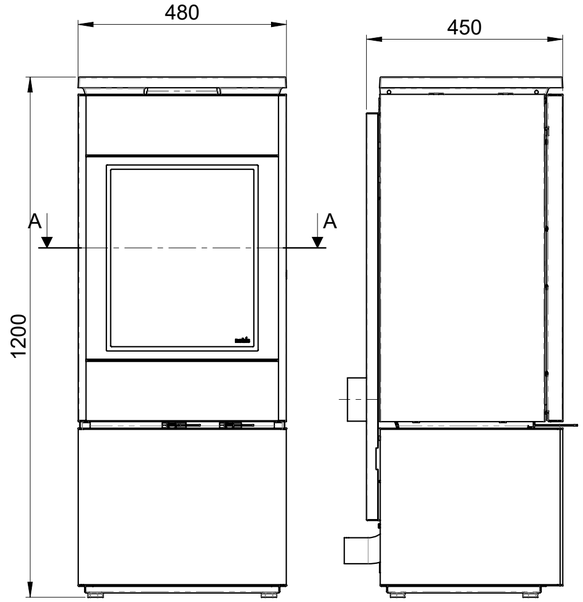
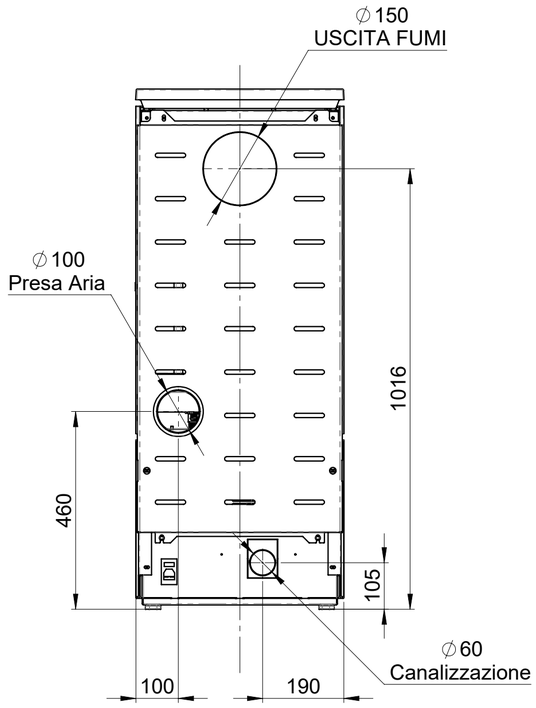
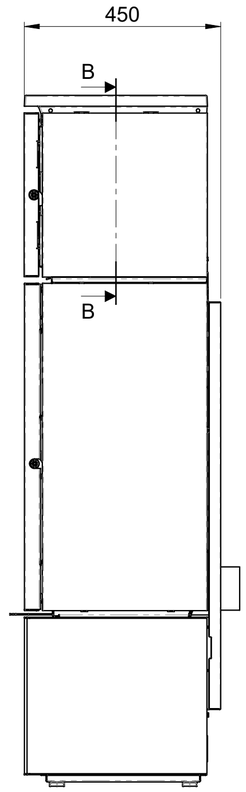
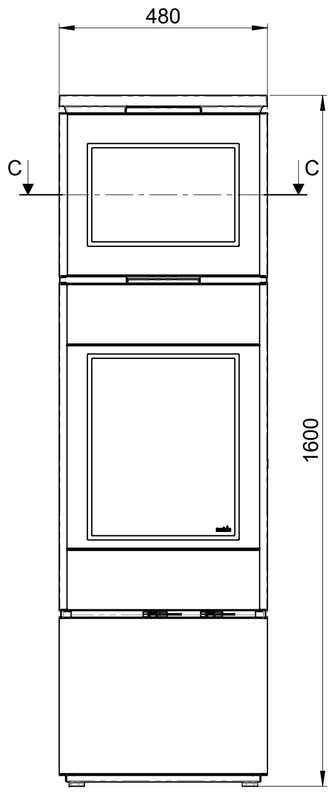
Revisioni				
Area	Rev.	Descrizione	Data	Approvata
	1	RILASCIO PROGETTO	13/02/2018	R.A.



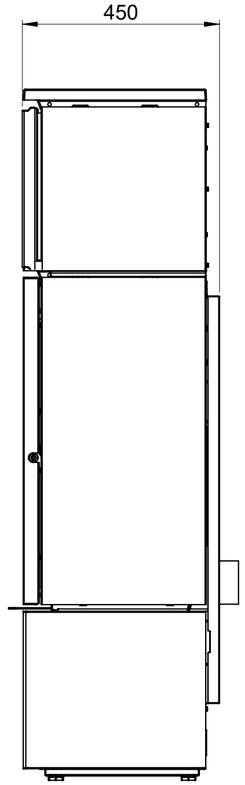




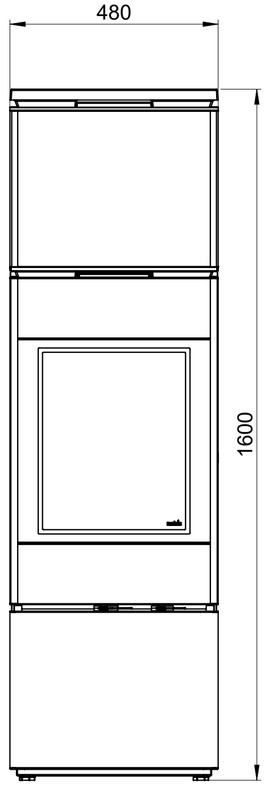
VERSIONE FORNO (Vista Laterale)



VERSIONE FORNO (Vista Frontale)

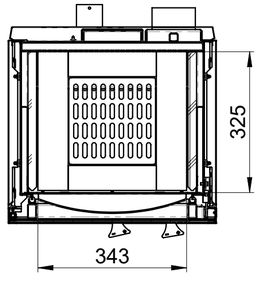


VERSIONE ACCUMULO (Vista Laterale)

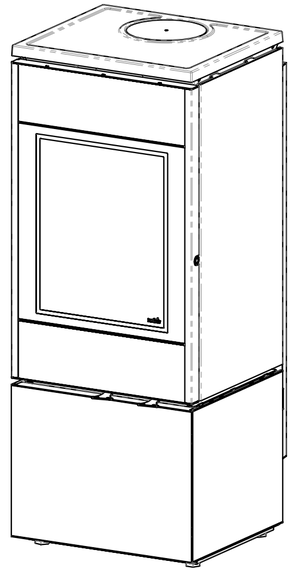


VERSIONE ACCUMULO (Vista Frontale)

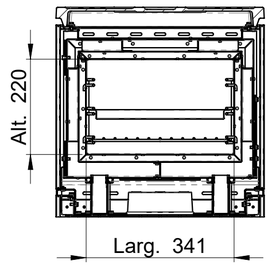
A-A



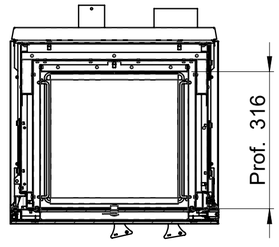
VISTA SEZIONE CAMERA COMBUSTIONE



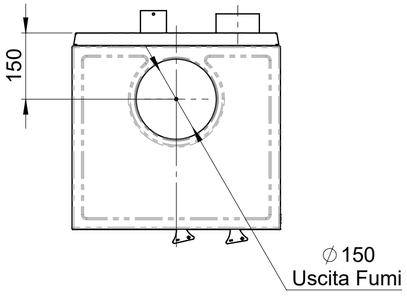
B-B



C-C



VISTE SEZIONE FORNO



TUTTI GLI SVILUPPI FORNITI IN FORMATO DXF SONO **TEORICI**. IL PARTICOLARE REALIZZATO DEVE ESSERE CONFORME AL DISEGNO 2D/3D
ALL FLAT PATTERNS PROVIDED IN DXF FORMAT ARE **THEORETICAL**. THE PIECE MUST BE IN COMPLIANCE WITH THE 2D/3D DRAWING

TOLLERANZE GENERALI SECONDO LA CLASSE UNI EN 22768-mK GENERAL TOLERANCES AS PER UNI EN 22768-mK	SCALA (SCALE)	FORMATO (FORMAT)	MATRICE (MATRIX)	MATERIA PRIMA (RAW MATERIAL)
	1:6	A2	-	-

DENOMINAZIONE (DENOMINATION)	MATERIALE (MATERIAL)
ASSIEME MODELLO FLAT 500	-
	TRATTAMENTO SUPERFICIALE (SURFACE TREATMENT) -

CODICE FORNITORE (SUPPLIER CODE)	DATA (DATE)	DISEGNATORE (DESIGNER)	CONTR. (CHECKED)	PESO Kg. (WEIGHT)
-	24/03/2023	R.A.	E.B.	156.31

NOBIS S.r.l.
Via Palazzolo, 11 25037
Pontoglio - BS - Italy
P.Iva e Cod. Fisc. 04222670160

Proprietà della Società NOBIS S.r.l. Senza autorizzazione scritta della stessa, il presente disegno non potrà essere utilizzato per la costruzione dell'oggetto rappresentato né venire comunicato a terzi o riprodotto. La Società proprietaria tutela i propri diritti a norme di legge.
All proprietary rights reserved by NOBIS S.r.l. This drawing shall not be used for the purpose of manufacturing the object represented nor shall it be disclosed to third parties or reproduced. La Società proprietaria tutela i propri diritti a norme di legge. All proprietary rights reserved by NOBIS S.r.l. Any unauthorized use of the component of unit herein illustrated and must not be released to other parties without written consent. Any infringement will be legally pursued.

N. DISEGNO (DRWG NR.)	STATO (STATUS)	REVISIONE (REVISION)
N0072-SLAN-E1_T	S	2