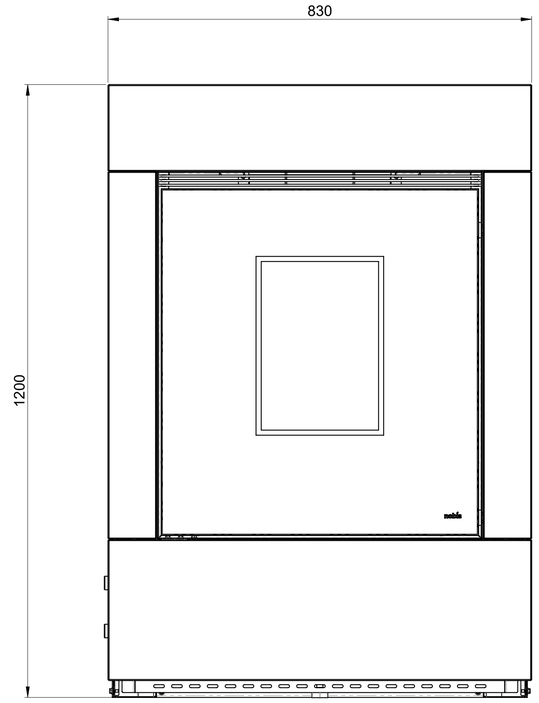
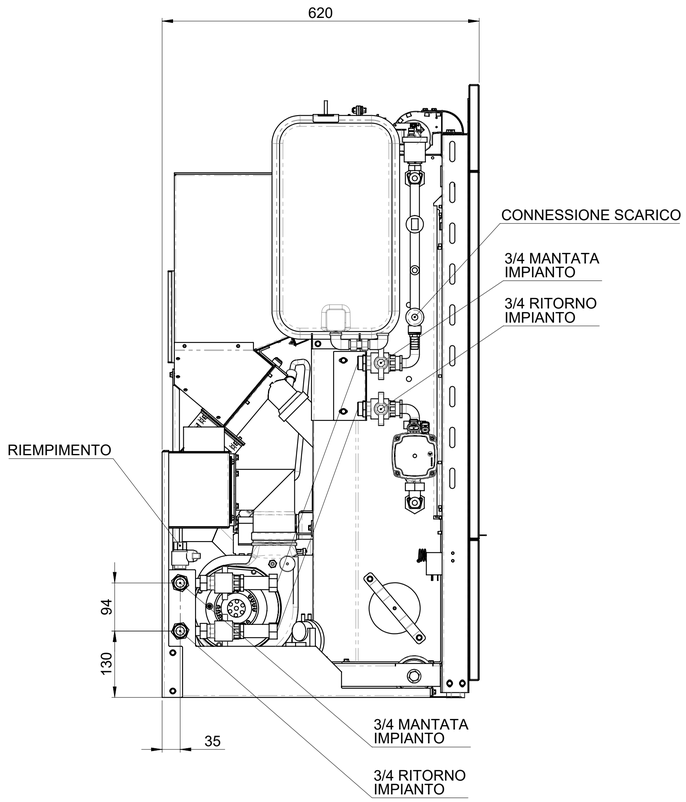
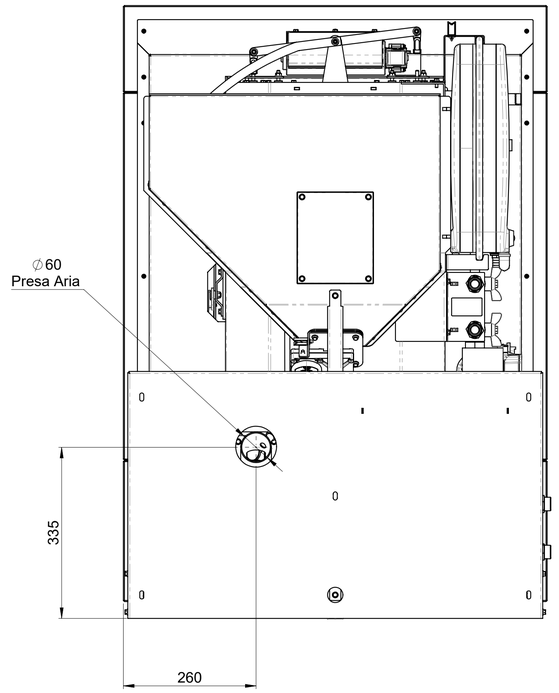
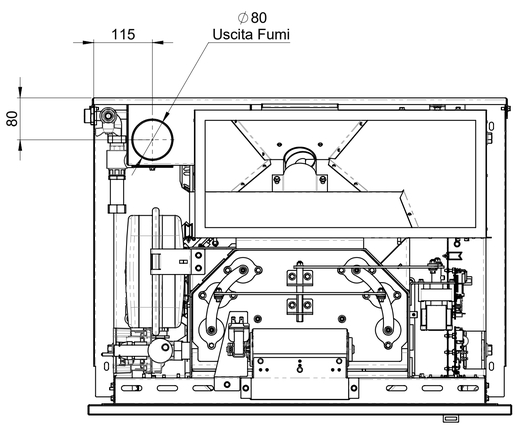
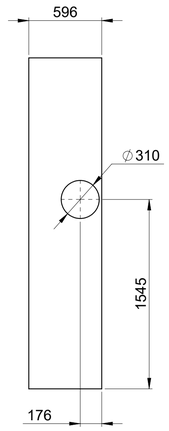
Revisioni				
Area	Rev.	Descrizione	Data	Approvata
	1	RILASCIO PROGETTO	15/07/2021	R.A.



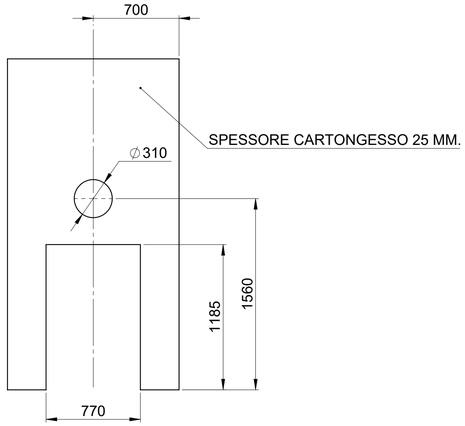




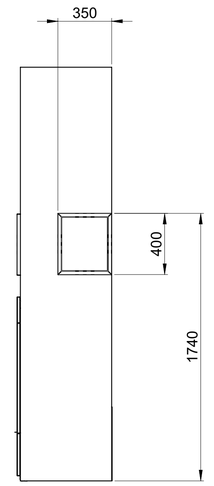




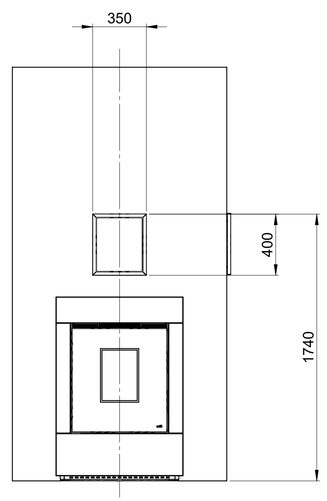
SPACCO LATERALE DX



SPACCO FRONTALE



SPACCO LATERALE DX



CARICAMENTO FRONTALE

TUTTI GLI SVILUPPI FORNITI IN FORMATO DXF SONO **TEORICI**. IL PARTICOLARE REALIZZATO DEVE ESSERE CONFORME AL DISEGNO 2D/3D
ALL FLAT PATTERNS PROVIDED IN DXF FORMAT ARE **THEORETICAL**. THE PIECE MUST BE IN COMPLIANCE WITH THE 2D/3D DRAWING

TOLLERANZE GENERALI SECONDO LA CLASSE UNI EN 22768-mK
GENERAL TOLERANCES AS PER UNI EN 22768-mK

SCALA (SCALE)	FORMATO (FORMAT)	MATRICE (MATRIX)	MATERIA PRIMA (RAW MATERIAL)
1:10	A1	-	-

DENOMINAZIONE (DENOMINATION)
ASSIEME MODELLO

MATERIALE (MATERIAL)
-

TRATTAMENTO SUPERFICIALE (SURFACE TREATMENT)
-

CODICE FORNITORE (SUPPLIER CODE)
-

DATA (DATE)	DISEGNATORE (DESIGNER)	CONTR. (CHECKED)	PESO Kg. (WEIGHT)
26/04/2021	R.A.	E.B.	286.27

NOBIS S.r.l.
Via Palazzolo 11 25037
Pontoglio - BS - Italy
P.Iva e Cod. Fisc. 04222670160

Proprietà della Società NOBIS S.r.l. Senza autorizzazione scritta della stessa, il presente disegno non potrà essere utilizzato per la costruzione di altri apparecchi e non potrà essere ceduto, copiato o riprodotto. La Società proprietaria tutela i propri diritti a norma di legge.
All proprietary rights reserved by NOBIS S.r.l. This drawing shall not be used for the building of other appliances, nor shall it be copied or reproduced or sold herein illustrated and must not be released to other parties without written consent. Any infringement will be legally pursued.

N. DISEGNO (DRWG NR.)	STATO (STATUS)	REVISIONE (REVISION)
N0031-IPHV-E2_T	S	1